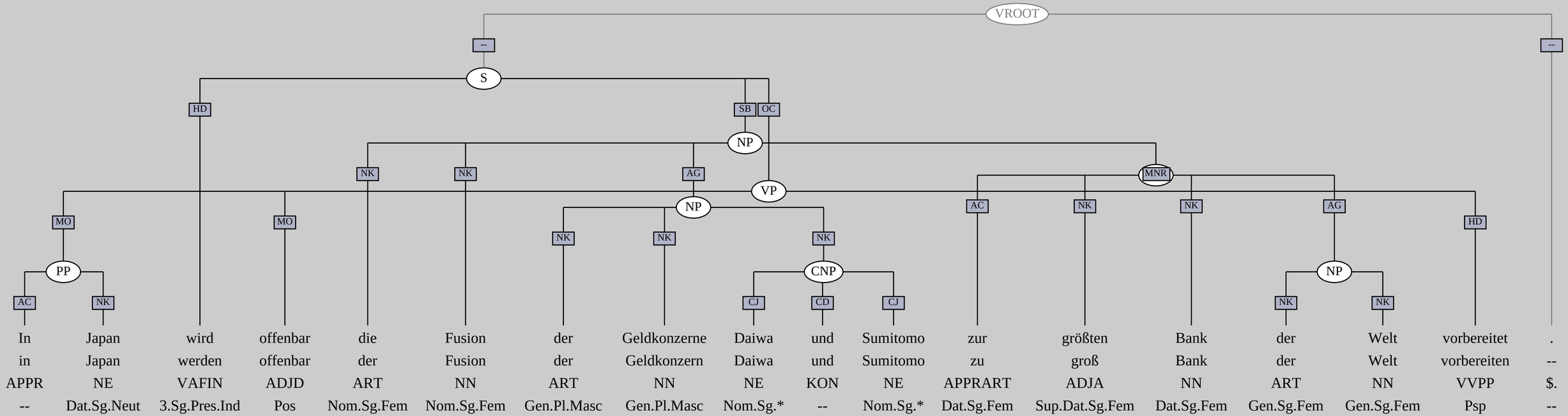
VROOT
--
S
HD
SB
OC
NP
NK
NK
AG
VP
MNR
MO
MO
NP
AC
NK
NK
AG
HD
PP
NK
NK
NK
CNP
NP
AC
NK
CJ
CD
CJ
NK
NK
In in APPR --
Japan Japan NE Dat.Sg.Neut
wird werden VAFIN 3.Sg.Pres.Ind
offenbar offenbar ADJD Pos
die der ART Nom.Sg.Fem
Fusion Fusion NN Nom.Sg.Fem
der der ART Gen.Pl.Masc
Geldkonzerne Geldkonzern NN Gen.Pl.Masc
Daiwa Daiwa NE Nom.Sg.*
und und KON --
Sumitomo Sumitomo NE Nom.Sg.*
zur zu APPRART Dat.Sg.Fem
größten groß ADJA Sup.Dat.Sg.Fem
Bank Bank NN Dat.Sg.Fem
der der ART Gen.Sg.Fem
Welt Welt NN Gen.Sg.Fem
vorbereitet vorbereiten VVPP Psp
. -- $. --